ООО «Атлант» («Электромонтаж.ру»)

Габаритные размеры и электрическая схема ГРЩД-1

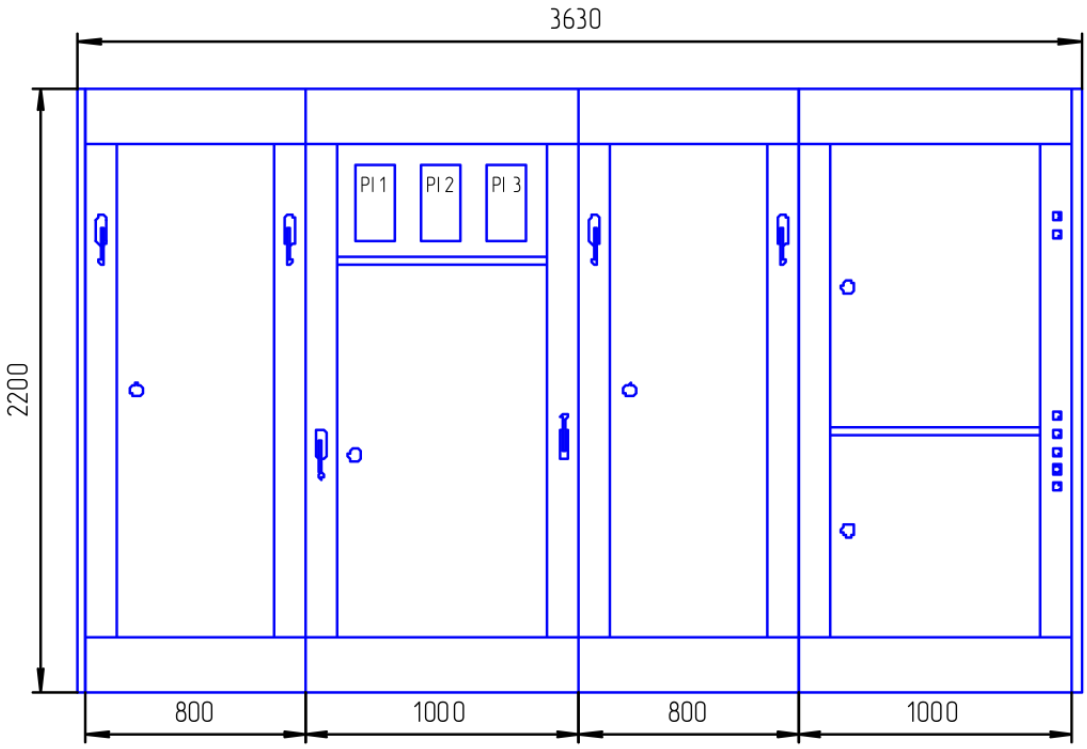

Электрическая схема ГРЩД-1

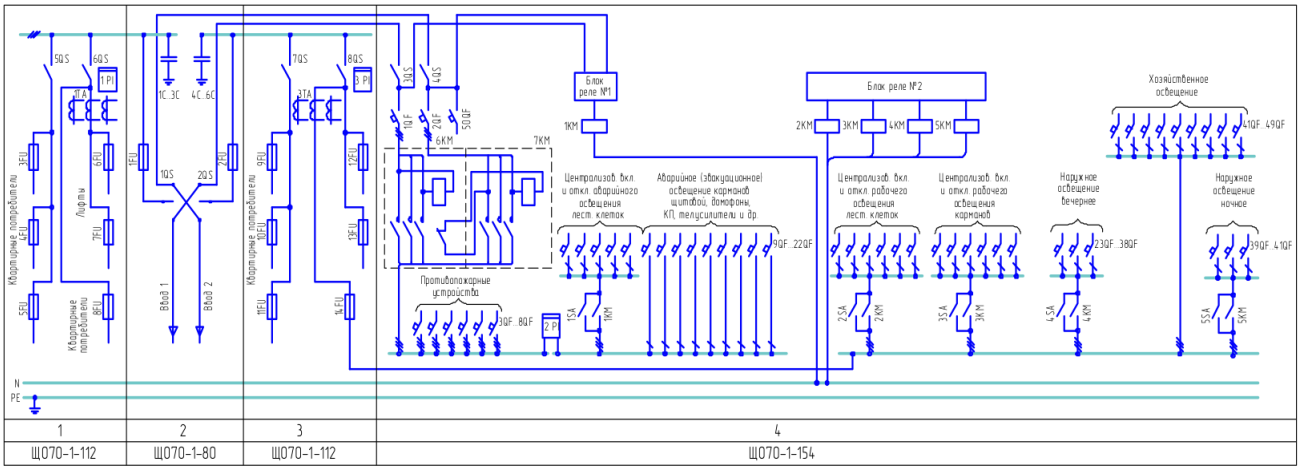

ООО «Атлант» («Электромонтаж.ру»)

Габаритные размеры и электрическая схема ГРЩД-2

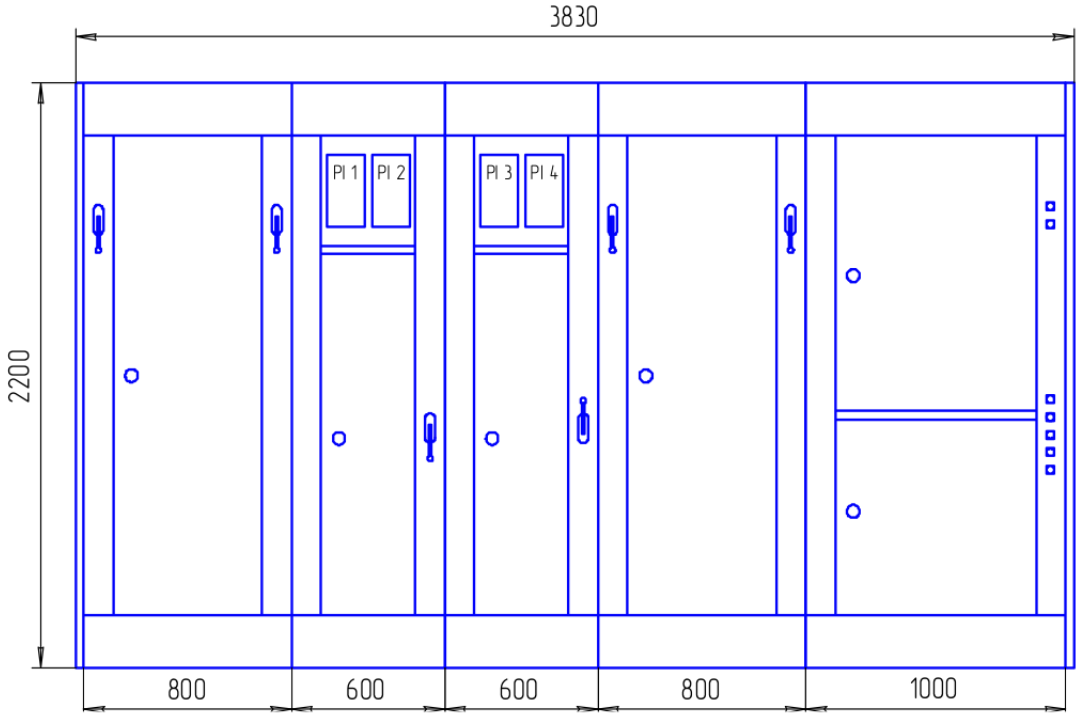
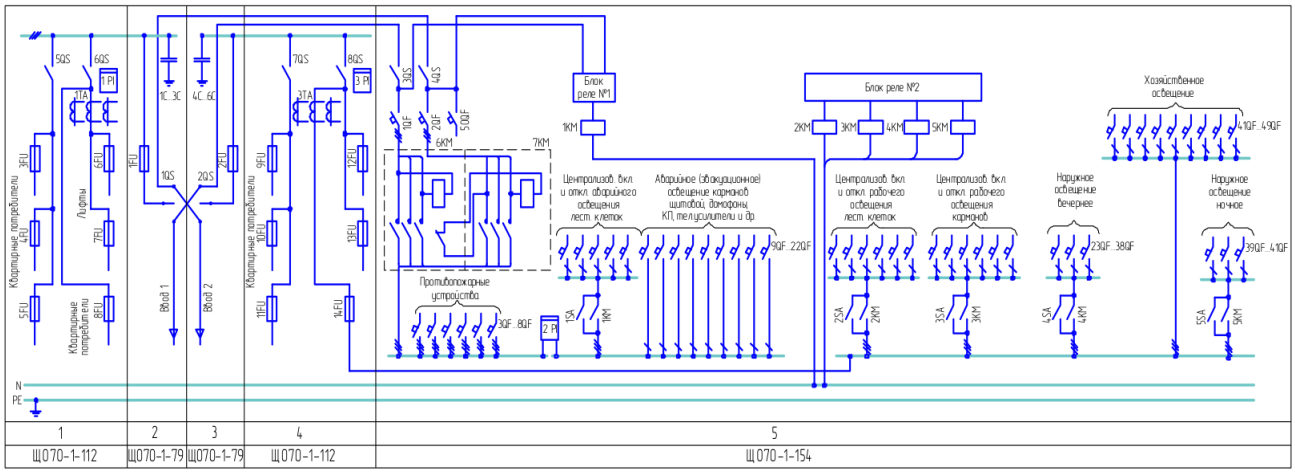
Электрическая схема ГРЩД-2